| 工程变更单号 ECN NO | 变更说明 DESCRIPTION | 版 次 REV | 发行时间 DATE | 确 认 ACCEPT | 审 核 CHECK | 批 准 APPROVAL |
|---|---|---|---|---|---|---|
| / | 增加压接范围 | B03 | 2023.06.30 | 王佩双 | 王春生 | 陆明超 |
| / | 新增规格 | B04 | 2024.04.15 | 李特睿 | 高迪 | 王春生 |
| / | 调整压接范围 | B05 | 2024.10.31 | 李特睿 | 高迪 | 王春生 |

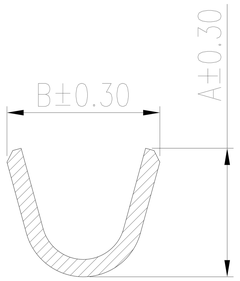


SEC A-A

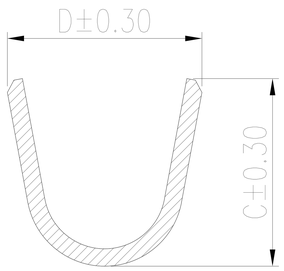


SEC B-B

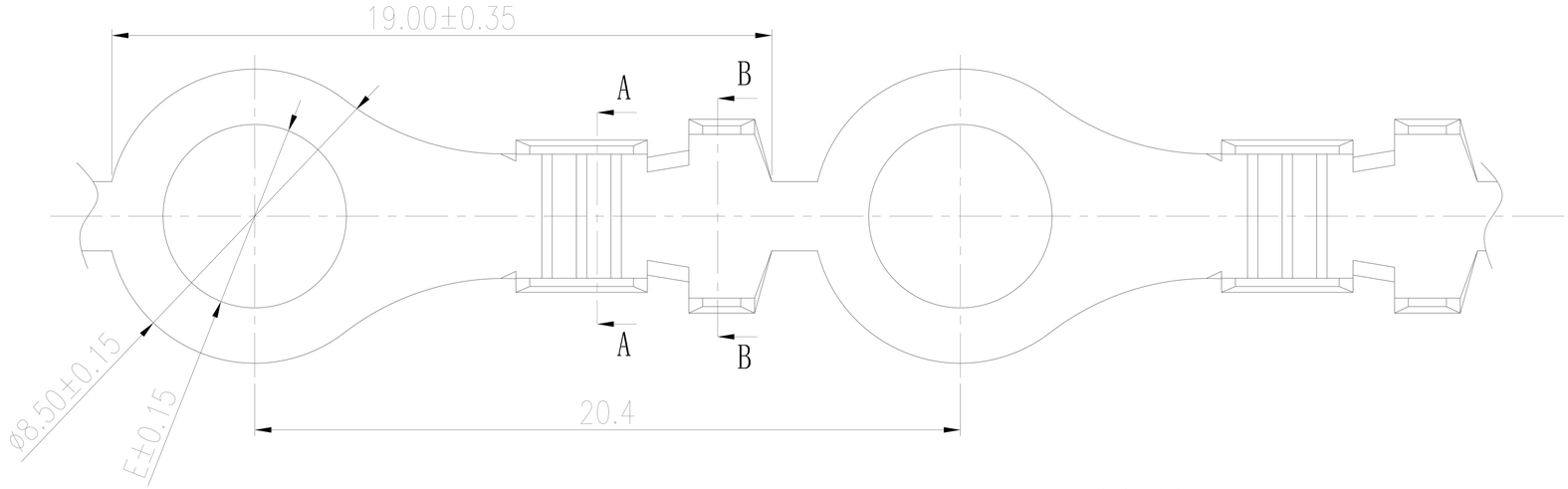


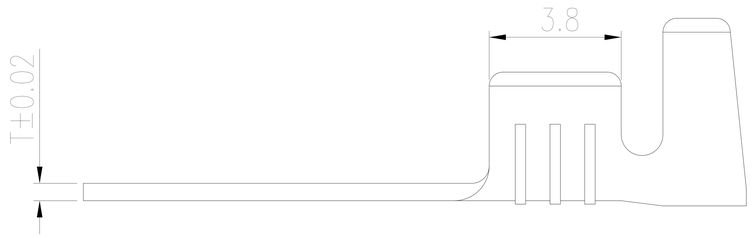


技术要求：
Technical Requirement：

| | |
|---|---|
| 材质 Material | 黄铜 Brass |
| 材料厚度 Material thickness | 见表一 See Table 1 |
| 表面处理 Surface | 见表一 See Table 1 |
| 包装数量 Packing Qty | 7K/盘 7K/reel |

表一

B05

| 产品名称 Title | 规格型号 Part No. | 制造码 Produce No. | 表面处理 Surface | DIM "T" | DIM "A" | DIM "B" | DIM "C" | DIM "D" | DIM "E" | 压接范围 Wire Range |
|---|---|---|---|---|---|---|---|---|---|---|
| 5.3*8.5*0.5接地片 | T053851K-2 | T053851K-1201 | 雾锡 Matte tin | T=0.5mm | 2.75 | 3.15 | 4.00 | 5.30 | 5.30 | AWG18-20# |
| 5.3*8.5*0.5接地片 | T053852K-3 | T053852K-1301 | 亮锡 Bright tin | T=0.5mm | 3.70 | 4.20 | 5.40 | 5.60 | 5.30 | AWG14-18# |
| 5.3*8.5*0.5接地片 | T053852K-2 | T053852K-1202 | 雾锡 Matte tin | T=0.5mm | 3.70 | 4.20 | 5.40 | 5.60 | 5.30 | AWG14-18# |
| 5.3*8.5*0.5接地片 | T053851M-2 | T053851M-1201 | 雾锡 Matte tin | T=0.5mm | 3.20 | 4.20 | 4.00 | 5.30 | 5.30 | AWG16-18# |
| 4.3*8.5*0.6接地片 | T043853J-2 | T043853J-1202 | 雾锡 Matte tin | T=0.6mm | 3.80 | 4.20 | 5.70 | 5.30 | 4.30 | AWG14-18# |
| 4.3*8.5*0.5接地片 | T043852J-4 | T043852J-1401 | 镀镍 Nickel plating | T=0.5mm | 3.70 | 4.10 | 5.40 | 5.70 | 4.30 | AWG14-18# |
| 4.3*8.5*0.5接地片 | T043852J-3 | T043852J-1301 | 亮锡 Bright tin | T=0.5mm | 3.70 | 4.10 | 5.40 | 5.70 | 4.30 | AWG14-18# |
| 4.3*8.5*0.5接地片 | T043852J-2 | T043852J-1201 | 雾锡 Matte tin | T=0.5mm | 3.70 | 4.10 | 5.40 | 5.70 | 4.30 | AWG14-18# |
| 4.3*8.5*0.4接地片 | T043851J-2 | T043851J-1201 | 雾锡 Matte tin | T=0.4mm | 3.70 | 4.20 | 5.40 | 5.60 | 4.30 | AWG14-16# |

B04

HSF

未注尺寸公差按下表

| 尺寸 DIM | 公 差 TOL | 尺寸 DIM | 公 差 TOL |
|---|---|---|---|
| X. | ±0.30 | X. | ±2° |
| .X | ±0.20 | .X | ±1° |
| .XX | ±0.10 | | |
| .XXX | ±0.05 | | |

ZUCH CONNECTOR 浙江珠城科技股份有限公司
Zhejiang ZUCH Technology Co.,Ltd

| | | | | | | |
|---|---|---|---|---|---|---|
| 文件编号 FILE NO | CUS-T-00187 | 日 期 DATE | 产品名称 TITLE | 详见表<一> | | |
| 设 计 DESIGN | | | 规格型号 PART NO. | 详见表<一> | | 版 次 REV |
| 审 核 CHECK | | | | | | B05 |
| 批 准 APPROVAL | | | 比例 SCALE | 1:1 | 单位 UNIT | mm |
| 客户图 | | | | | 页码 PAGE | 1 OF 1 |